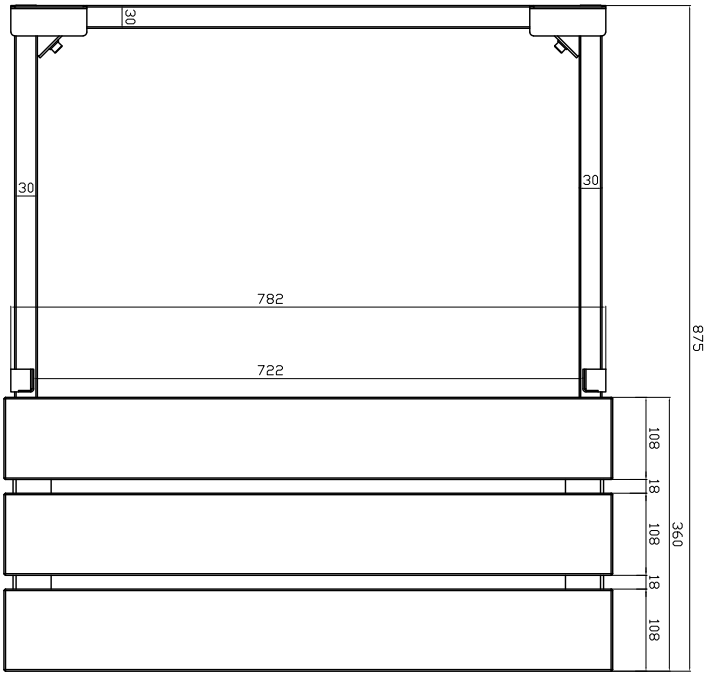
30
30
30
782
722
875
108
18
108
18
108
360

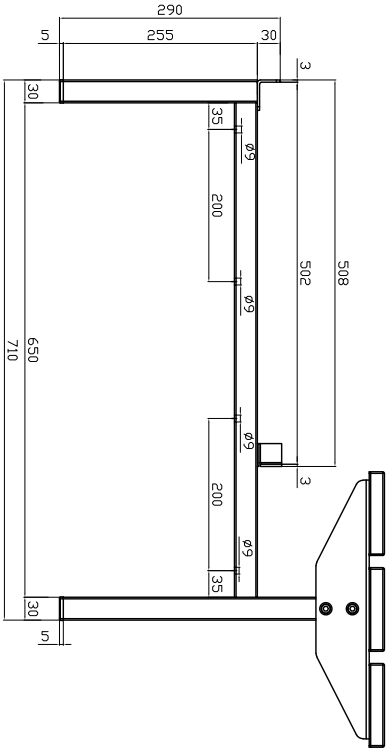
290
5
255
30
3
30
35
ø9
200
502
508
ø9
710
650
ø9
3
200
ø9
35
30
5

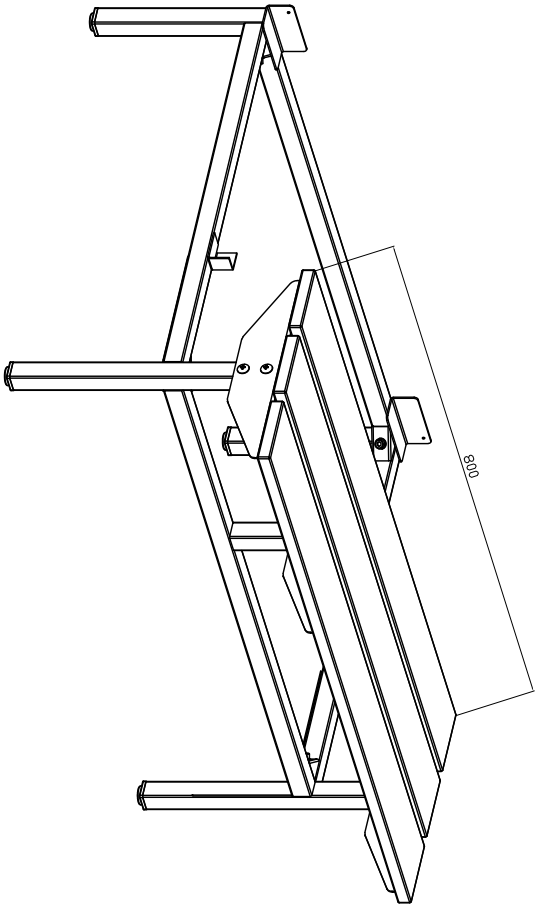
800

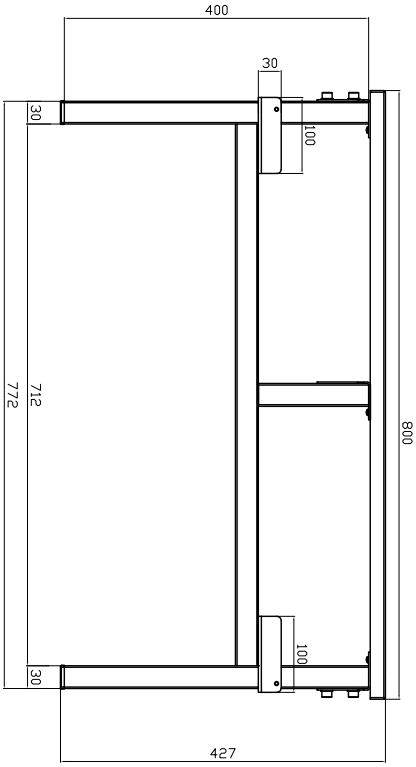
400
30
30
100
772
712
800
100
30
427