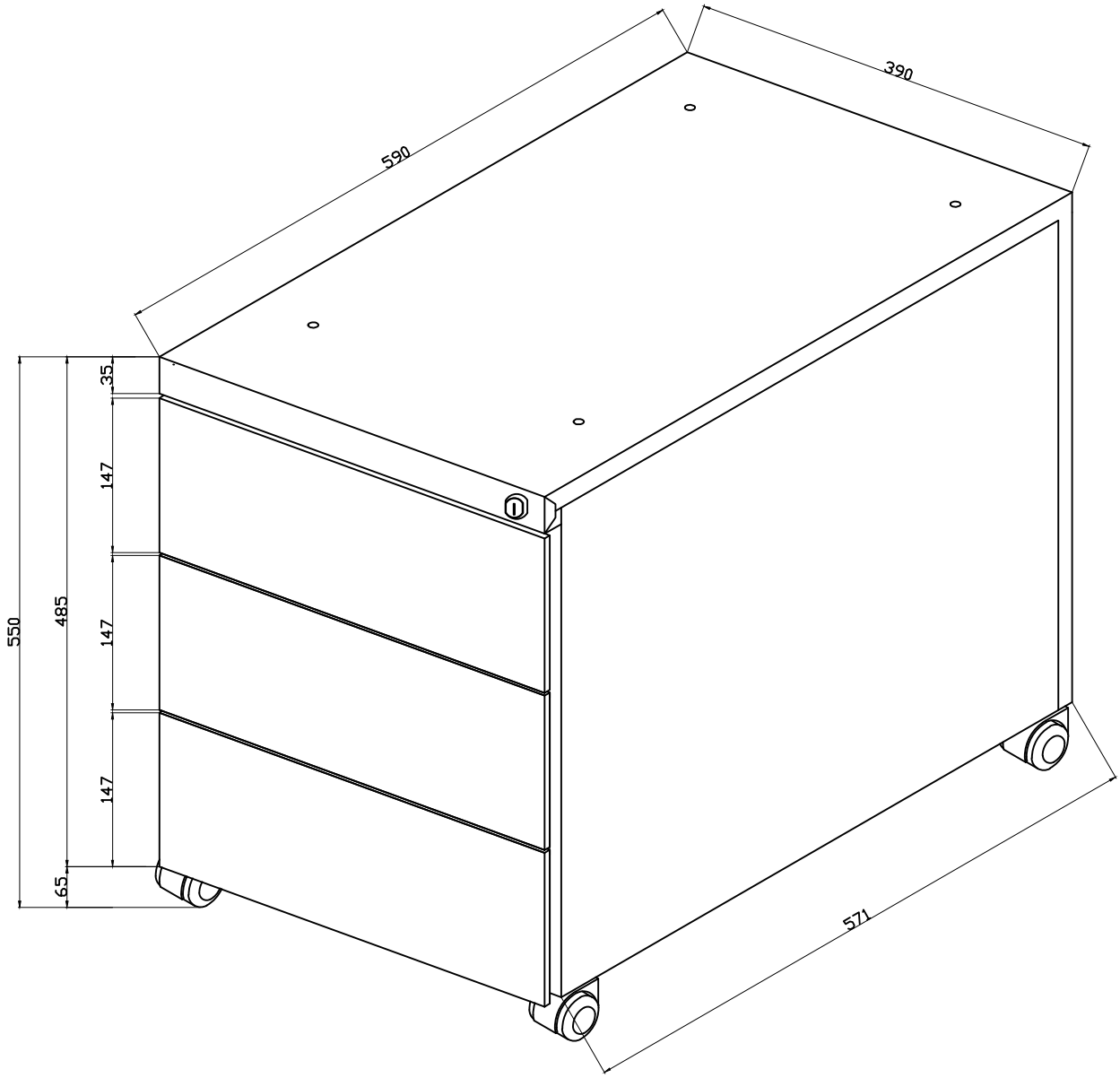DRC3/9003